TRILOGY SOFT DATTILO Design Sandrin

TRILOGY SOFT prevede l'utilizzo di sedile e schienale imbottiti. Il comfort di questa versione e la molteplicità dei telai ed accessori disponibili rendono TRILOGY SOFT un elemento d'arredo di assoluto pregio, capace di rendere piacevole qualsiasi momento d'attesa, relax, lavoro o meeting.

FINITURE

SCHIENALE

Nero - RAL 9005

Bianco - RAL 9003

Grigio - RAL 7040

SUPPORTI

Nero - RAL 9005

Bianco - RAL 9003

Grigio - RAL 7040

ACCESSORI

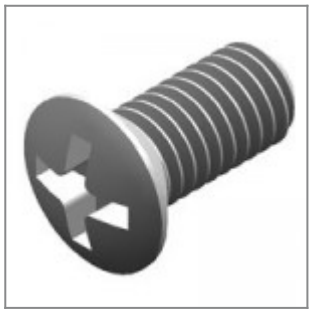

Vite M6 x 20 zincata

Bracciolo Trilogy, destro guardando, in poliuretano nero

Bracciolo Trilogy, sinistro guardando, in poliuretano nero

Cover sedile Trilogy in polipropilene grigio

Cover sedile Trilogy in polipropilene bianco

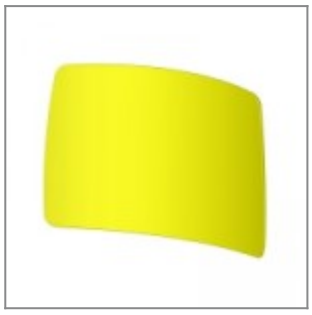

Schienale Trilogy in polipropilene grigio

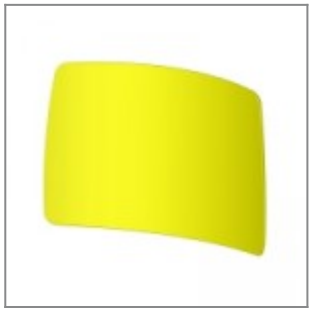

Schienale Trilogy in polipropilene bianco

Cornice in PP grigio per schienale Trilogy per rete

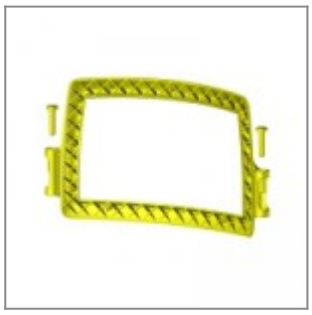

Supporto schienale Trilogy in polipropilene grigio

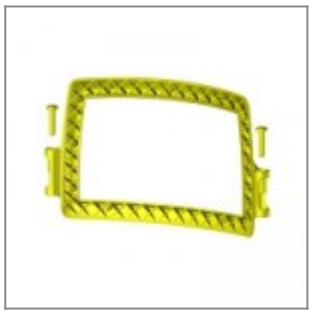

Supporto schienale Trilogy in polipropilene bianco

MISURE

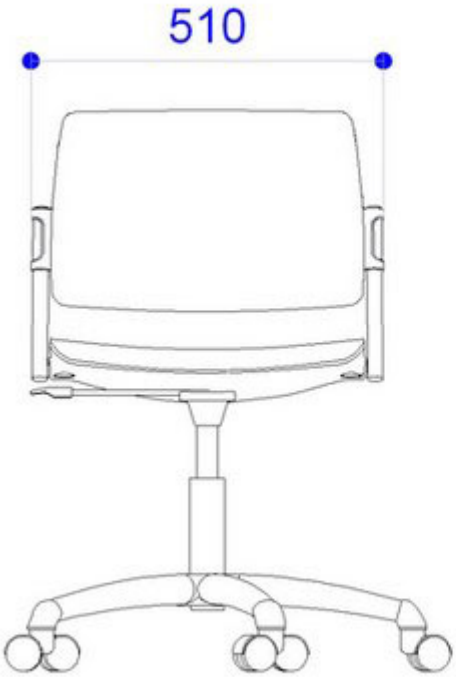

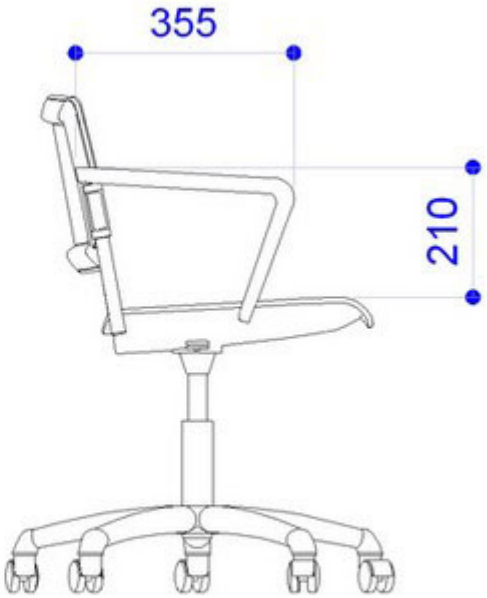

Le dimensioni indicate sono espresse in millimetri (mm) e devono essere considerate solo informative.

The dimensions are indicated in millimetres (mm) and they must be considered only as an informations.

DIEMMEBI®
COMMUNITY HOME URBANTIME