WENDY SOFT PANCA Design Diemmebi R&D

WENDY SOFT si basa sull'utilizzo di sedile e schienale tappezzati. L'elevato comfort, unitamente alla molteplicità dei telai ed accessori, fanno di WENDY SOFT una soluzione di indubbio valore che consente di arredare in forma classica e con flessibilità tutti i contesti di lavoro, attesa, relax e svago che caratterizzano quotidianamente gli ambienti comunitari.

ACCESSORI

Bracciolo Alina, destro guardando, in poliuretano

Bracciolo Alina, sinistro guardando, in poliuretano

Bracciolo Alina attacco tavoletta, sinistro guardando, in PU

Bracciolo Wendy attacco tavoletta, destro guardando, in PU

Snodo antipanico, destro da seduti, per tavoletta scrittoio modd. ZATV10P90, ZATV10L06

Snodo antipanico, sinistro da seduto, per tavoletta scrittoio modd. ZATV10P90, ZATV10L06

Tavoletta scrittoio antipanico, dex e six, in faggio ver.to naturale , utilizzabile con snodi modd. ZASN10P90, ZASN20P90

Tavoletta scrittoio antipanico in ABS nero, dx e sx, utilizzabile con snodi modd. ZASN10P90, ZASN20P90

Snodo con piastra di fiss. in metallo per tavolette scrittoio, dx e sx, per modd. ZTF2635, ZTP2635, ZTF2635DX

Tav. scrittoio sinistra guardando, in faggio ver.to naturale, utilizzabile con snodo ZST15M

Tav. scrittoio destra guardando, in faggio ver.to naturale, utilizzabile con snodo ZST15M

Tavoletta scrittoio sinistra guardando, in PS nero, utilizzabile con snodo ZST15M

MISURE

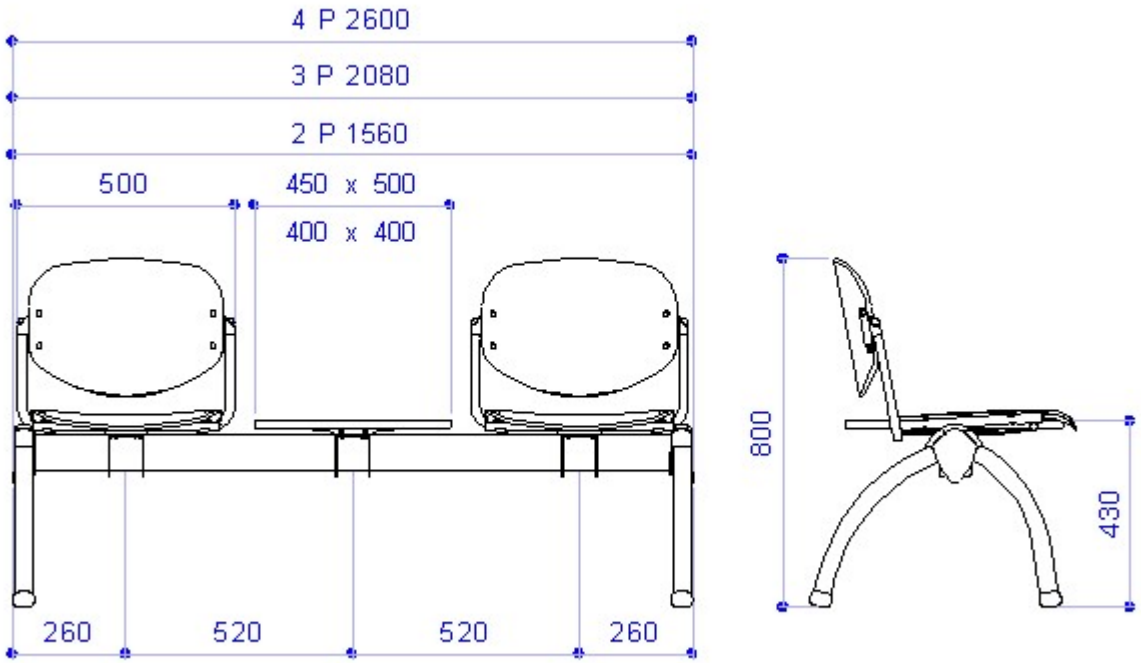
4 P 2600
3 P 2080
2 P 1560
500
450 x 500
400 x 400
260
520
520
260
800
430

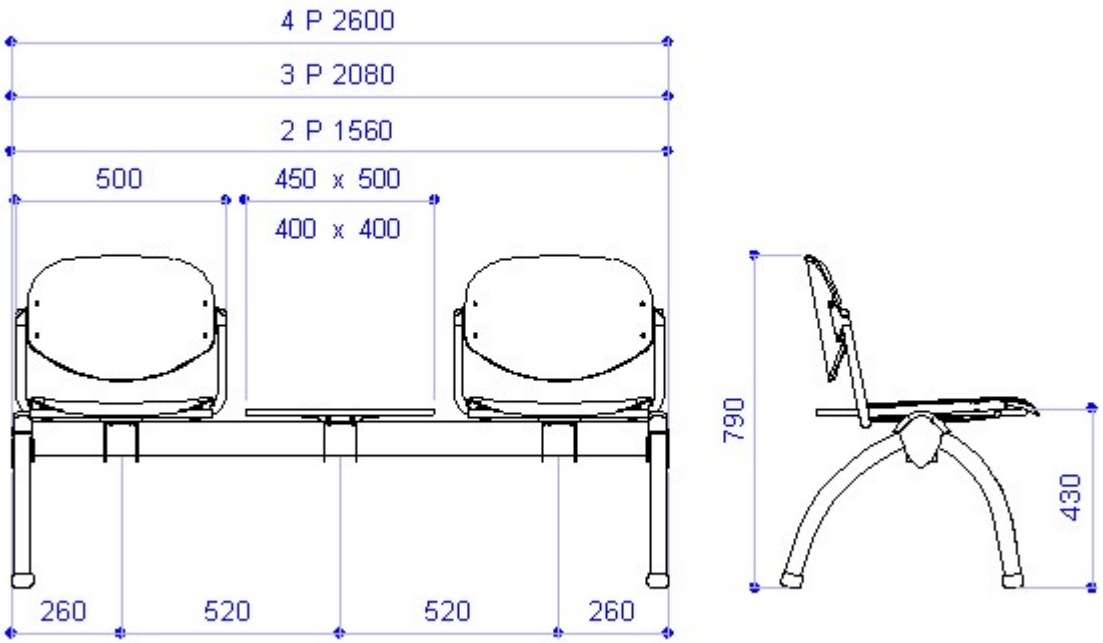
4 P 2600
3 P 2080
2 P 1560
500
450 x 500
400 x 400
260
520
520
260
790
430

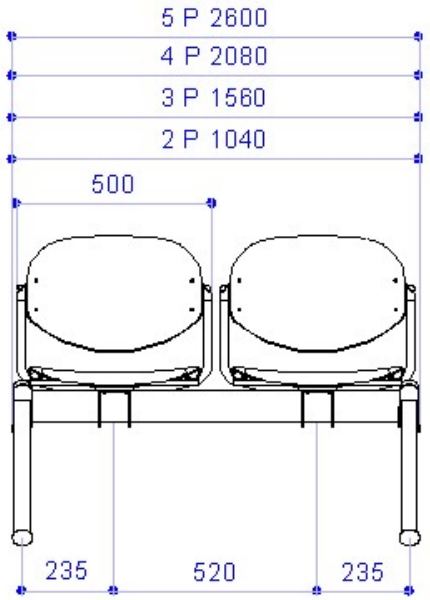

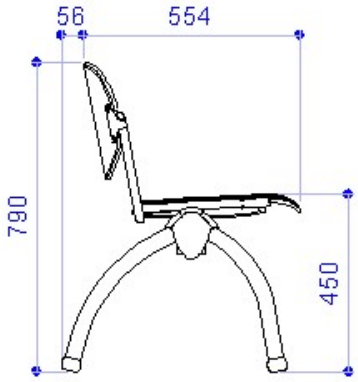

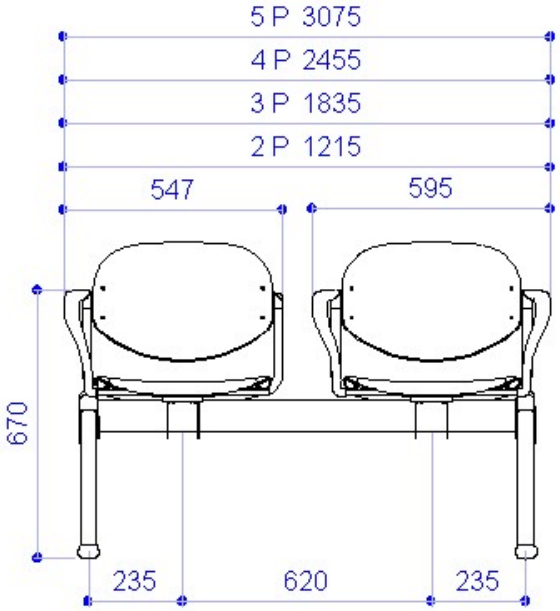

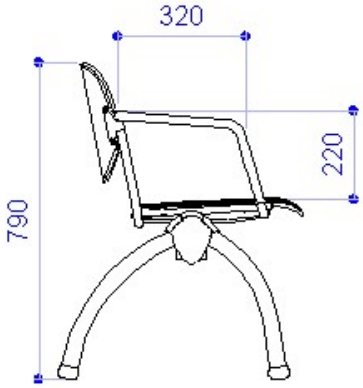

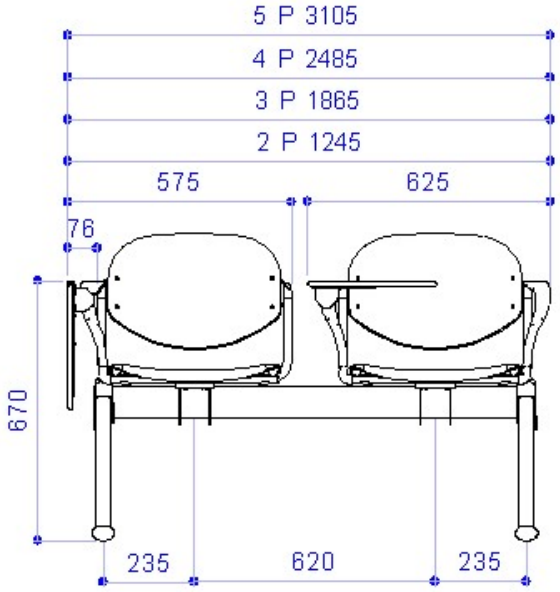

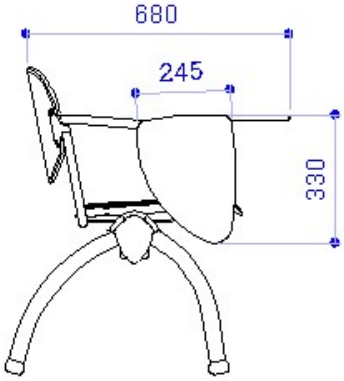

DIEMMEBI®
COMMUNITY HOME URBANTIME

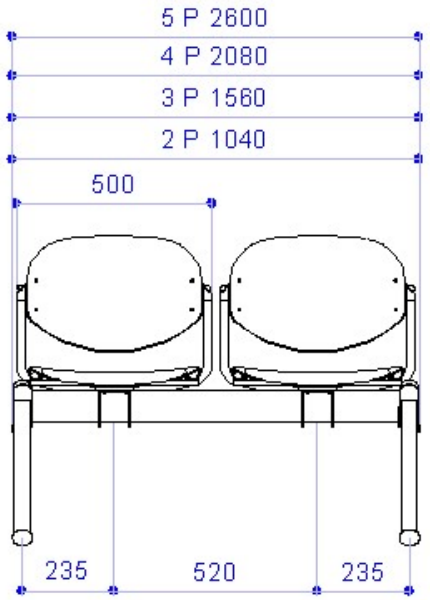

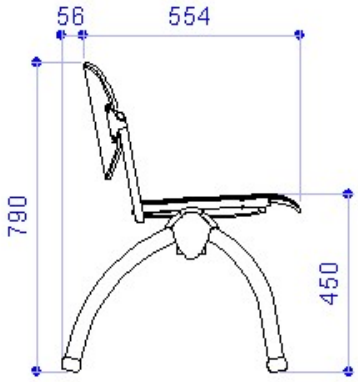

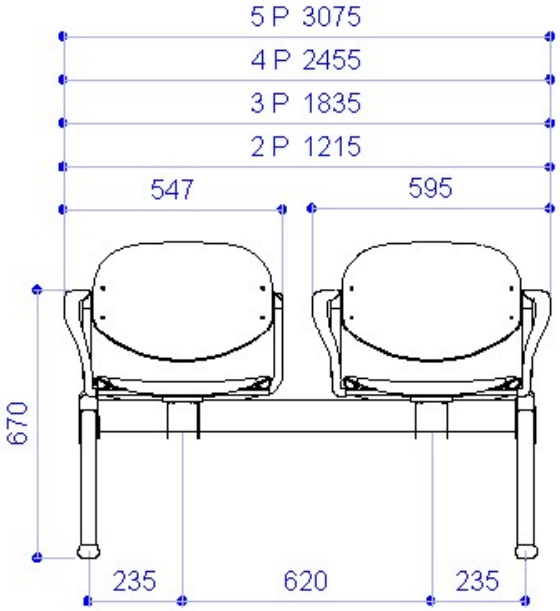

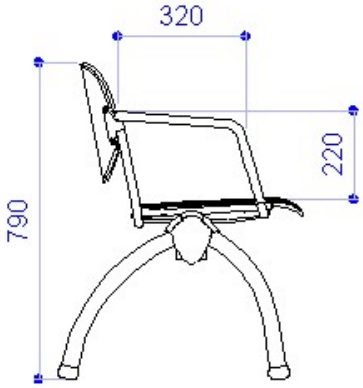

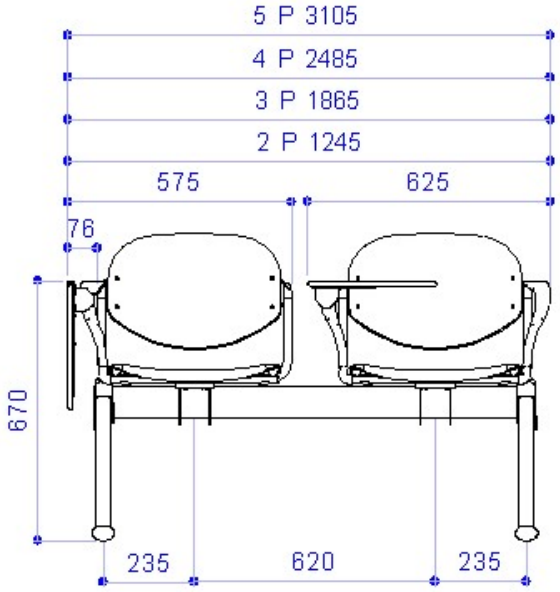

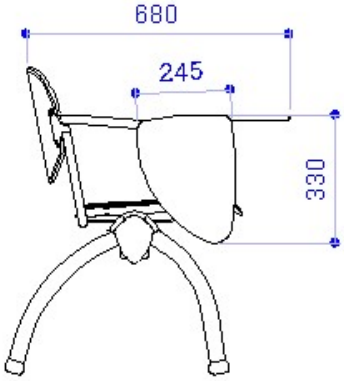

DIEMMEBI®
COMMUNITY HOME URBANTIME

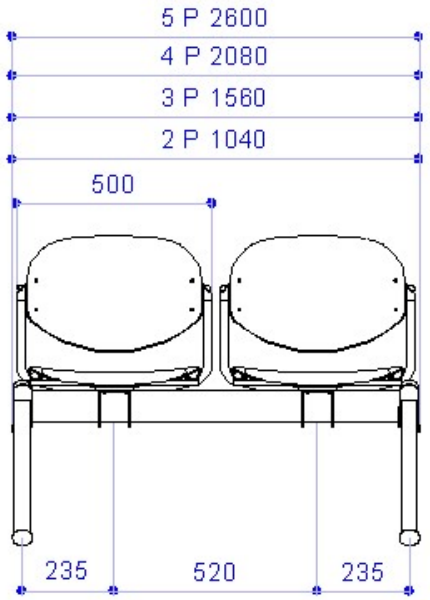

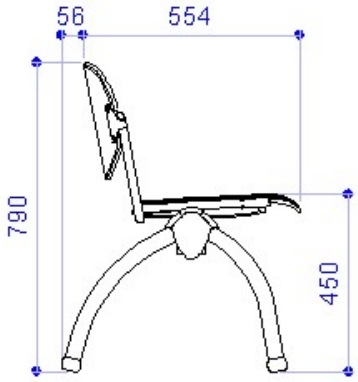

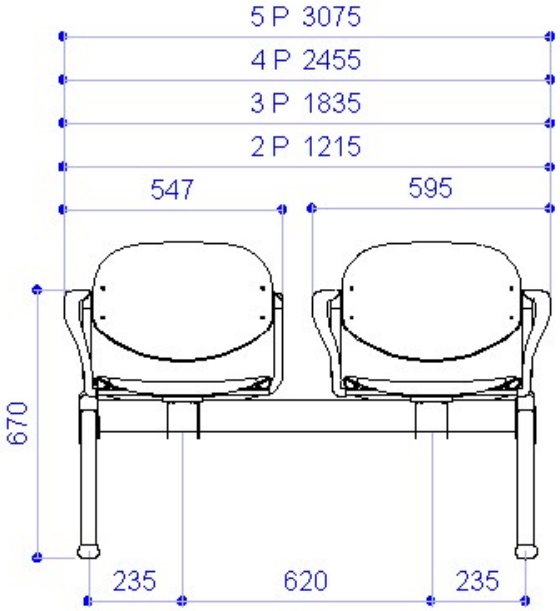

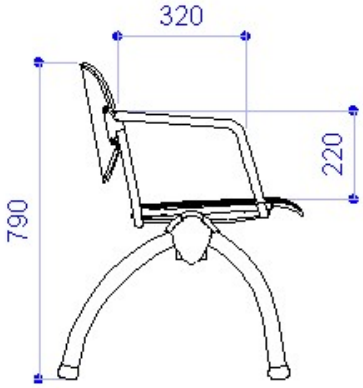

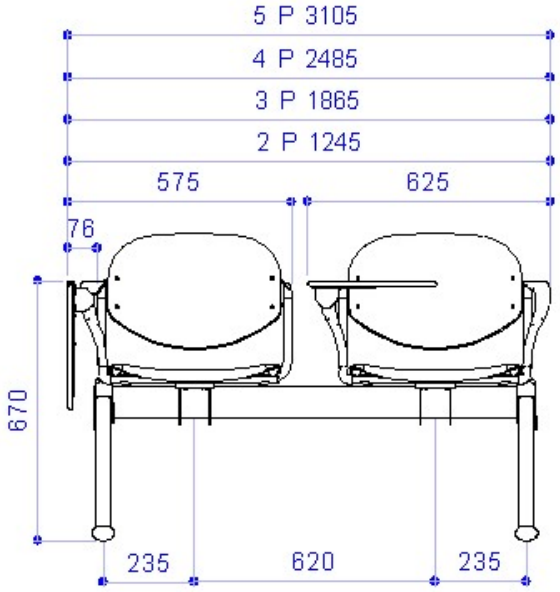

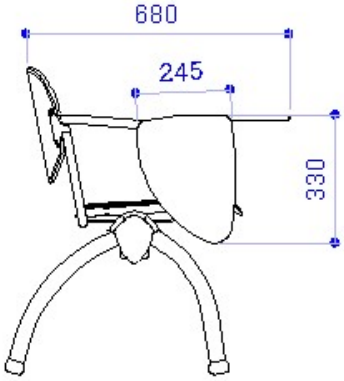

DIEMMEBI®
COMMUNITY HOME URBANTIME

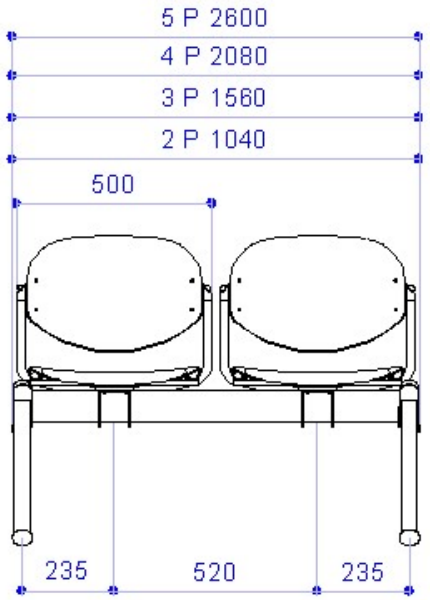

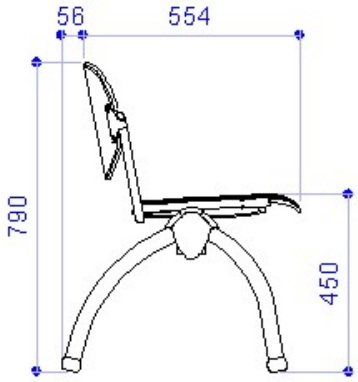

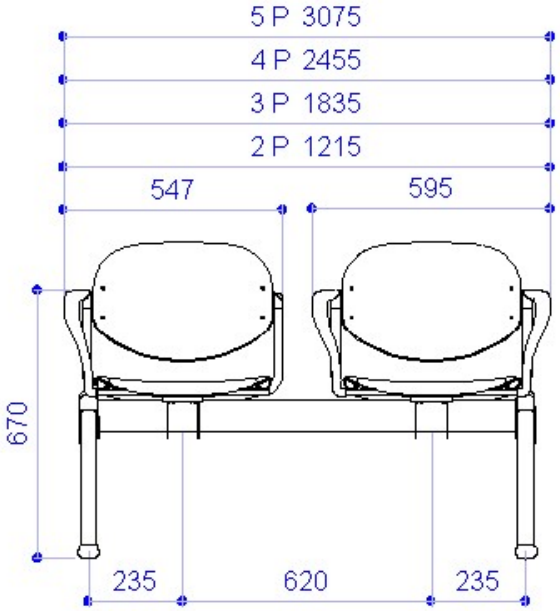

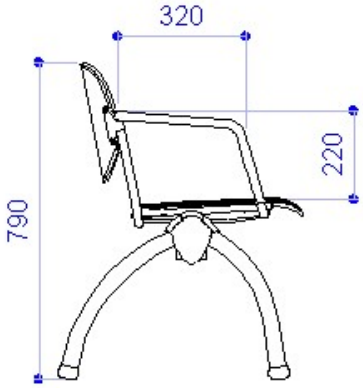

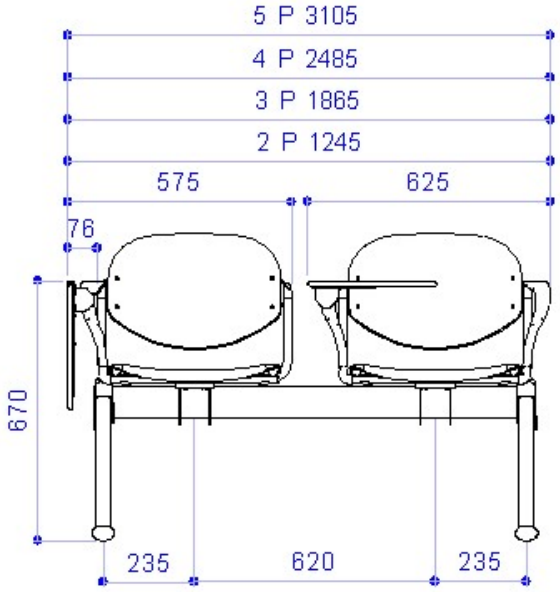

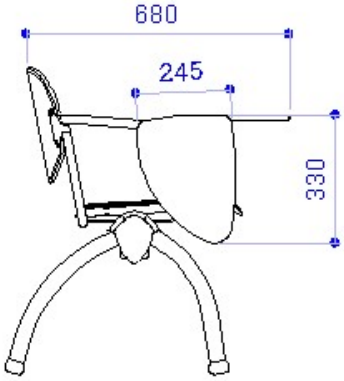

DIEMMEBI®
COMMUNITY HOME URBANTIME