WENDY SOFT DATTILO Design Diemmebi R&D

WENDY SOFT si basa sull'utilizzo di sedile e schienale tappezzati. L'elevato comfort, unitamente alla molteplicità dei telai ed accessori, fanno di WENDY SOFT una soluzione di indubbio valore che consente di arredare in forma classica e con flessibilità tutti i contesti di lavoro, attesa, relax e svago che caratterizzano quotidianamente gli ambienti comunitari.

ACCESSORI

Bracciolo Alina, destro guardando, in poliuretano

Bracciolo Alina, sinistro guardando, in poliuretano

MISURE

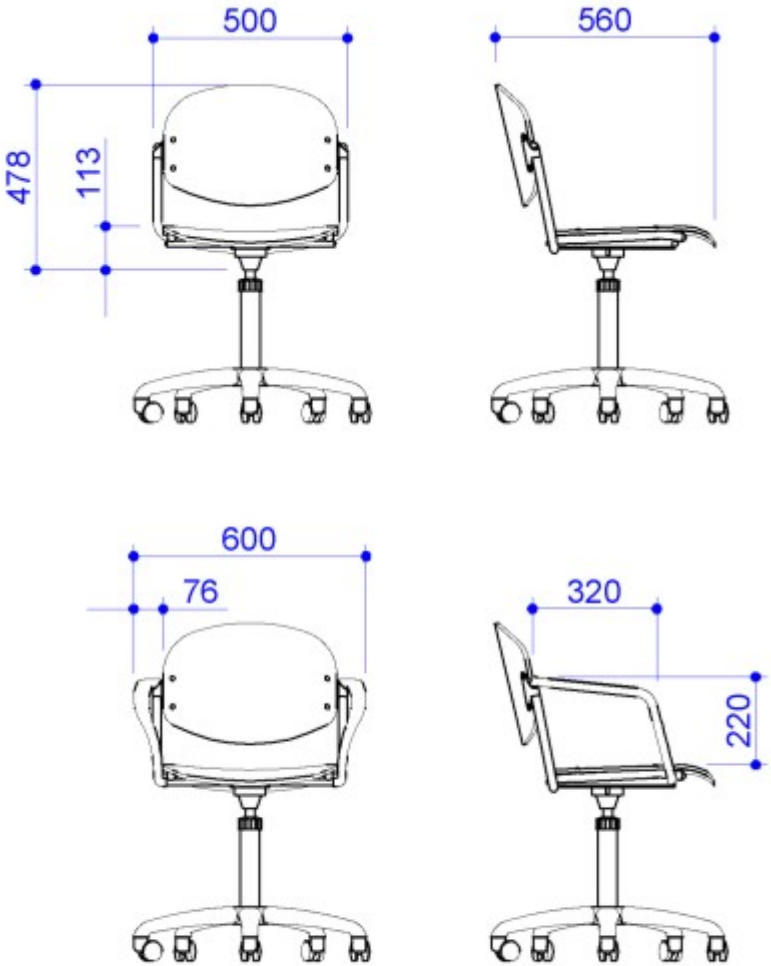

Le dimensioni sono espresse in millimetri (mm) e devono essere considerate esclusivamente ad uso informativo.
All dimensions are indicated in millimetres (mm) and they must be considered only as a product information.