TRILOGY EASY SOFT SLITTA Design Sandrin

TRILOGY EASY SOFT prevede l'utilizzo dello schienale in polipropilene e del sedile tappezzato. La scelta di questi materiali e la molteplicità dei telai ed accessori disponibili rendono TRILOGY EASY SOFT un elemento d'arredo di assoluto pregio, capace di rendere piacevole qualsiasi momento d'attesa, relax, lavoro o meeting.

FINITURE

SCHIENALE

Nero - RAL 9005

Bianco - RAL 9003

Grigio - RAL 7040

SUPPORTI

Nero - RAL 9005

Bianco - RAL 9003

Grigio - RAL 7040

MISURE

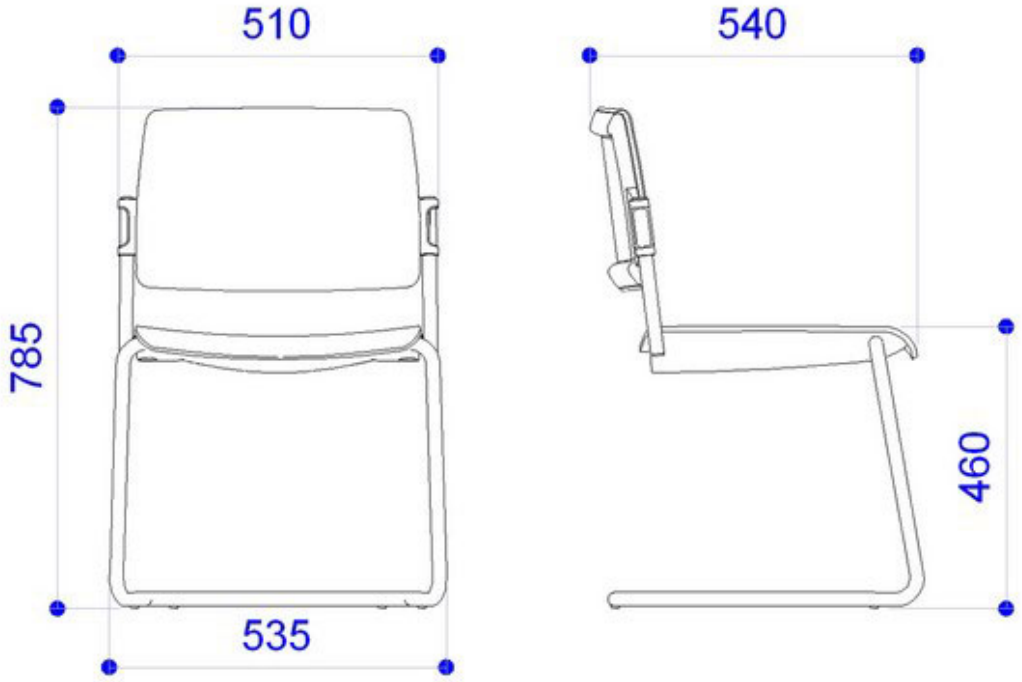

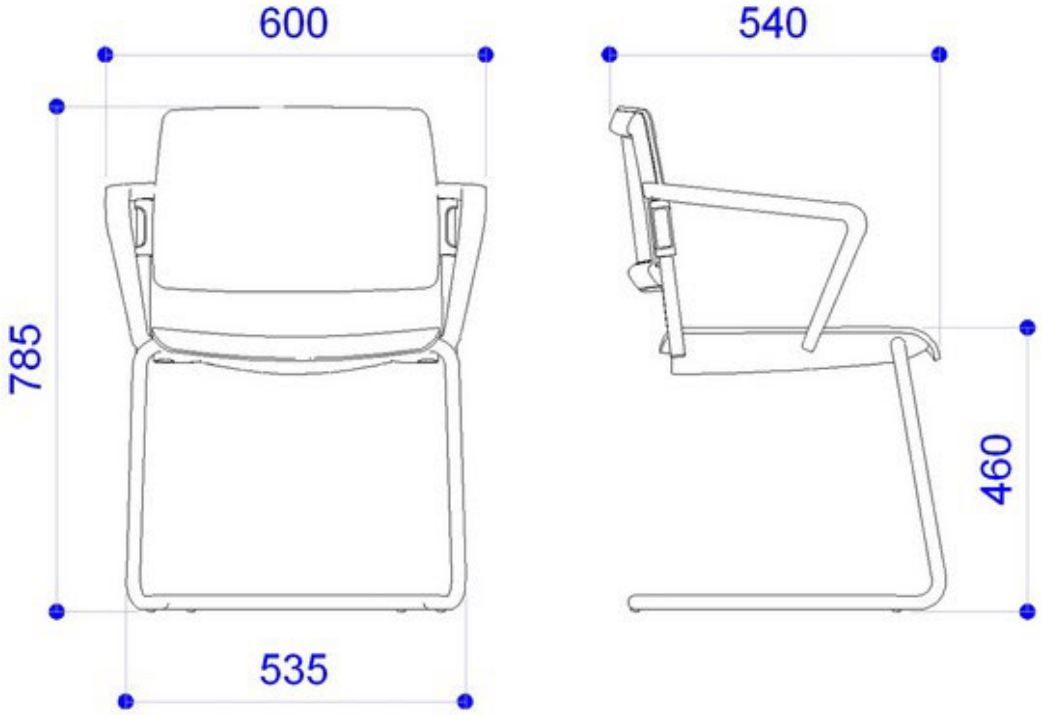

Le dimensioni indicate sono espresse in millimetri (mm) e devono essere considerate solo informative.

The dimensions are indicated in millimetres (mm) and they must be considered only as an informations.

DIEMMEBI
COMMUNITY HOME URBANTIME